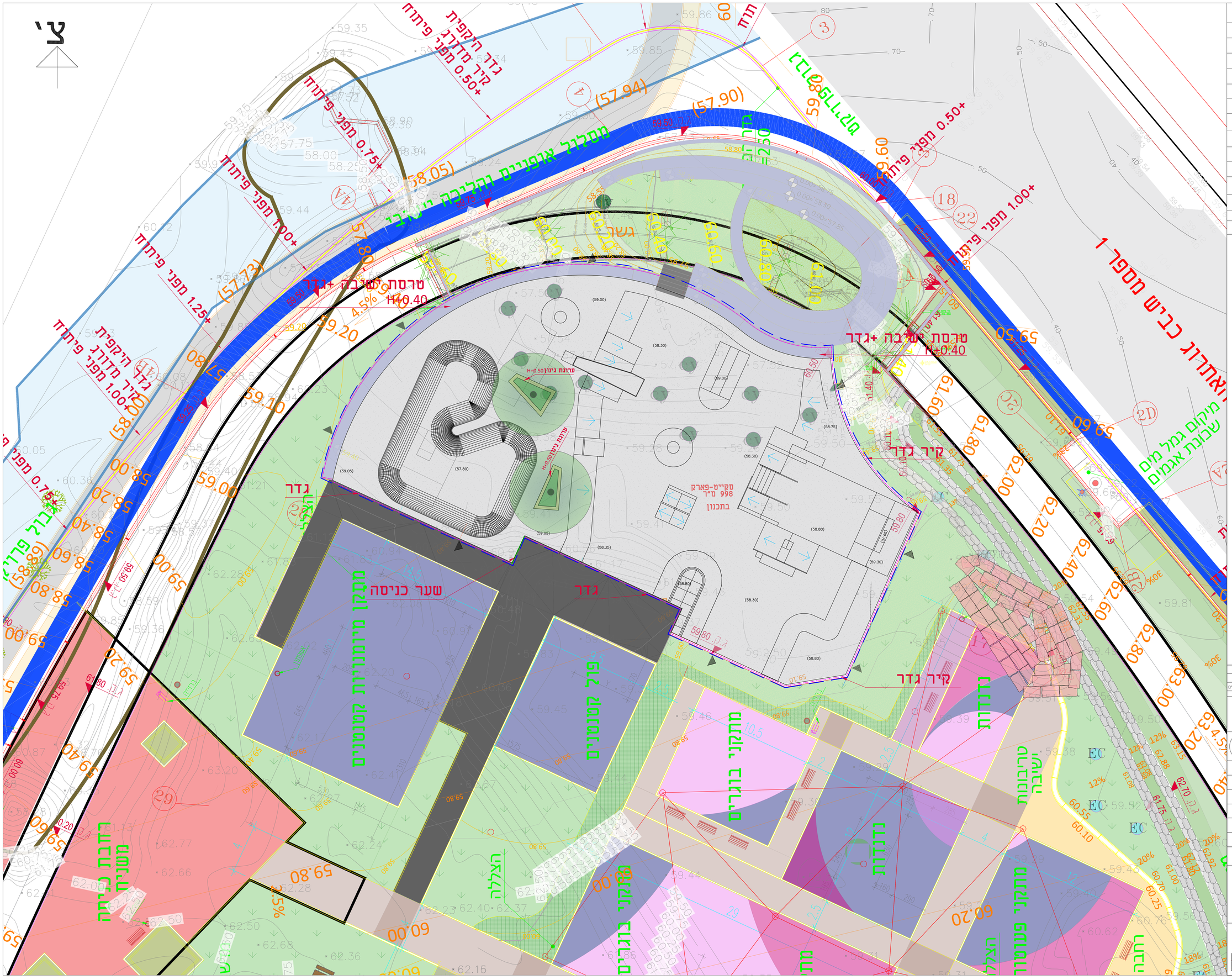
צ'
מקרא:
גובה קיים
גובה מתוכנן
גבול עבודה
בטון-סקייטפארק
גינון
מדשאה
קיר
גדר/מעקה בטיחות
שער כניסה-סקייטפארק
עצים קיימים
עצים מתוכננים
עץ לשימור
מדרון מתון לכיוון אשוחי חמניה מכוונת חצבה,בהבנבים תעייה
כולשם מיפוס מרגוי מים עם מד מים בכל-ליין.
מלבנת אדיאר לדוגמה- בכל מקרה של סעוה או שב אי-התאמה
עלה מדריש לאחריכי מסמכים.
אחבנית נשאיה הכמה מאדיר של האדריכל.
מגרש מגורים
מתקני בוגרים
מתקני ילדים
מתקני פעילות
הצללה
רחבה
גדר
שער כניסה
קיר גדר
טרסת ישיבה +גדר
H+0.40
4.5%
מיקום גמל מים
שבונת אגמים
מרחב מוגן
מבנה מגורים
מבנה מגורים
מבנה מגורים

הדמיות
ללא קנ"מ

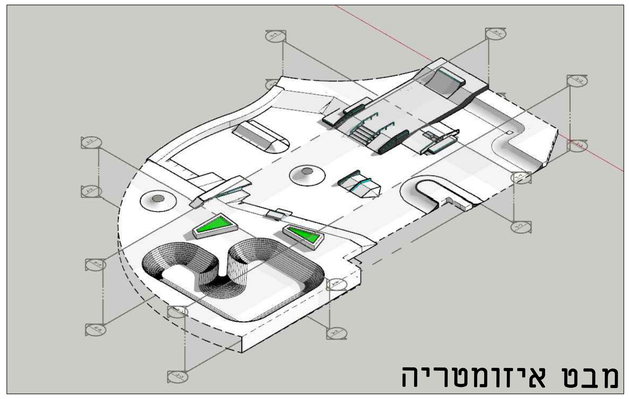

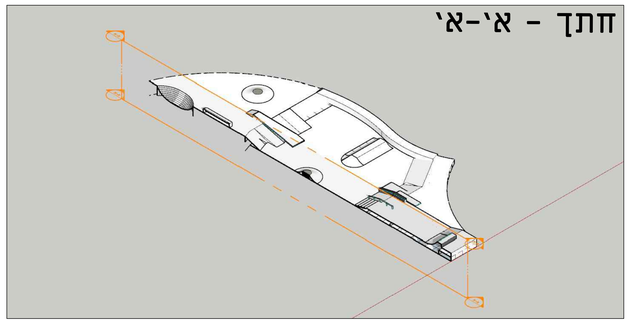

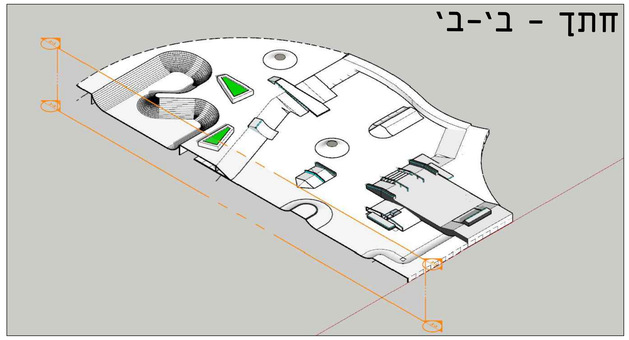

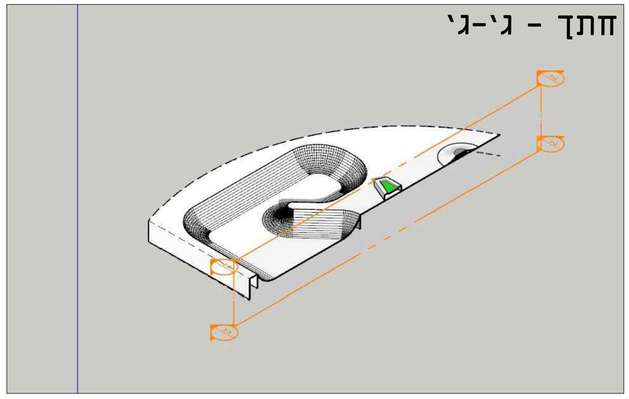

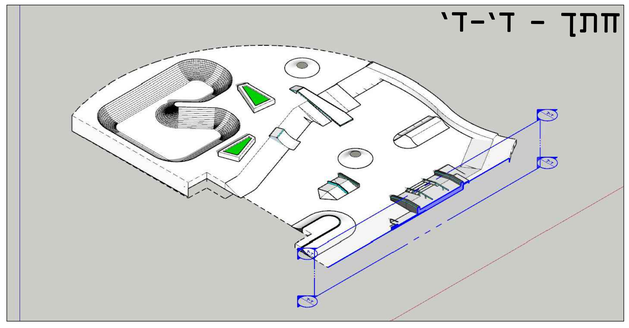

תוכנית פיתוח - קנ"מ 1:100

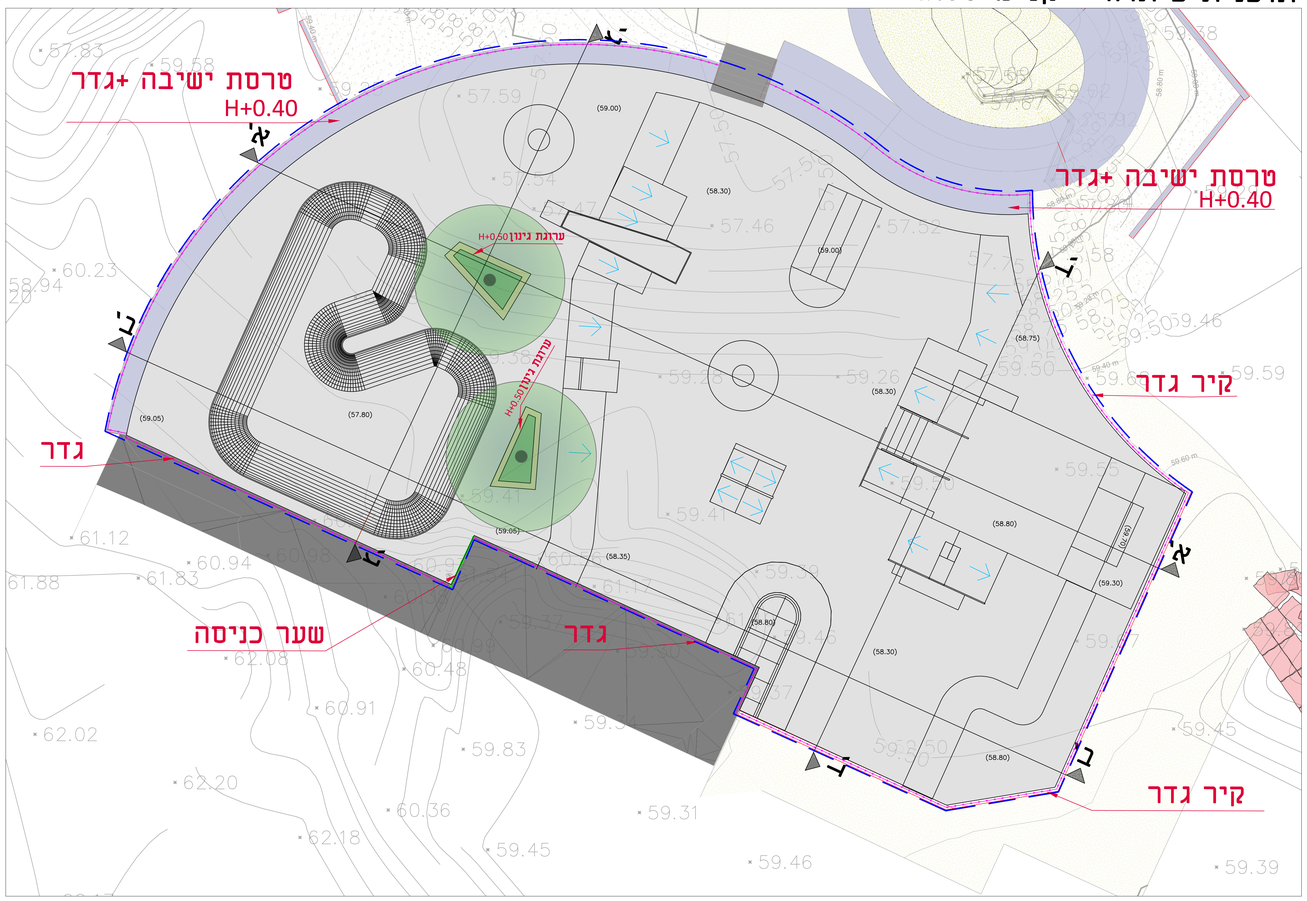

מקרא:

- גובה קיים (56.50)
- גובה מתוכנן (46.60)
- גבול עבודה
- בטון-סקייטפארק
- גינון
- מדשאה
- קיר
- גדר\מעקה בטיחות
- שער כניסה-סקייטפארק
- עצים קיימים
- עצים מתוכננים
- עץ לשימור

חתכים: - קנ"מ 1:100

01	10.09.25	למכרז	מנהל הפרוייקט, יועצים
מהדורה:	תאריך	שינויים ומהות עדכון	הערה

הערות:
סן בנוף אדריכלות נוף בע"מ
• על הגבהה לקנה אשור המידה מתבית המבנה,בתקבנים ערייה.
ולאשם מיקום ויקבר מים עם מד המים בעירייה.
•הגבה אזור כדורגל- בגר מדה אל מעת אי אל א-הגאה.
עליו לתדיע אדריכל המתכנן.
•מוכנית נטעיות הכיוב המדוב אל האדריכל.

סקייטפארק
שוהם
חתכים

גליון מס: 2-sec	חתימה	תאריך
תכנן: אורן		10/09/25
שרטט: אורן		
אישר: צביקה		
קנ"מ: 1:100	שם קובץ OKB-1222-S-24	
פרויקט מס: 05/21		

○בעיון ○לאישור ◉למכרז ○לביצוע

קו בנוף
אדריכלות נוף בע"מ
ת"ד 3110, פארק התעשייה, קיסריה, 38900
טל. 04-6276727 פקס: 04-6276726
kavbanof@kav-banof.co.il

ISO 9001:2008 RONET Quality Management System
ISO 14001:2004 RONET מערכת ניהול סביבתי מאושרת
ANAB

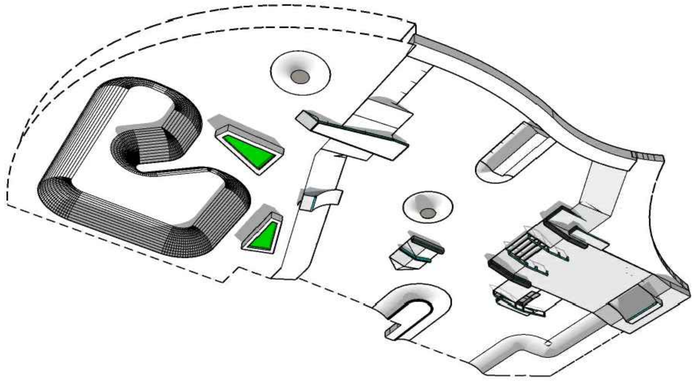

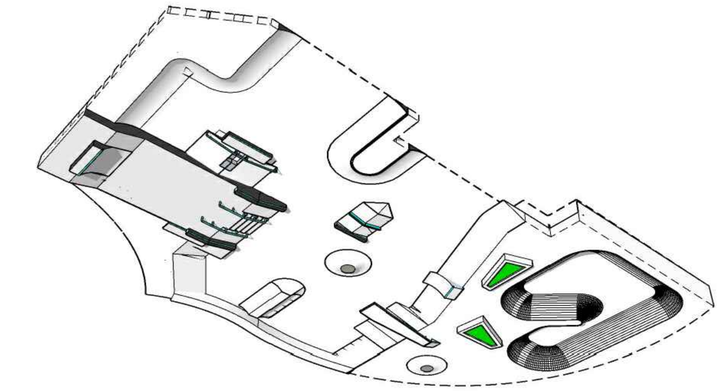

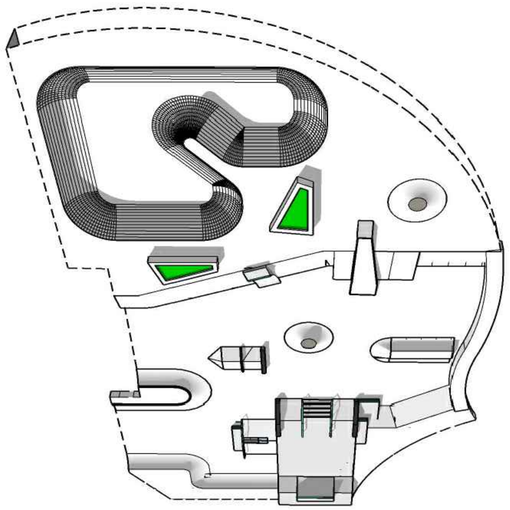

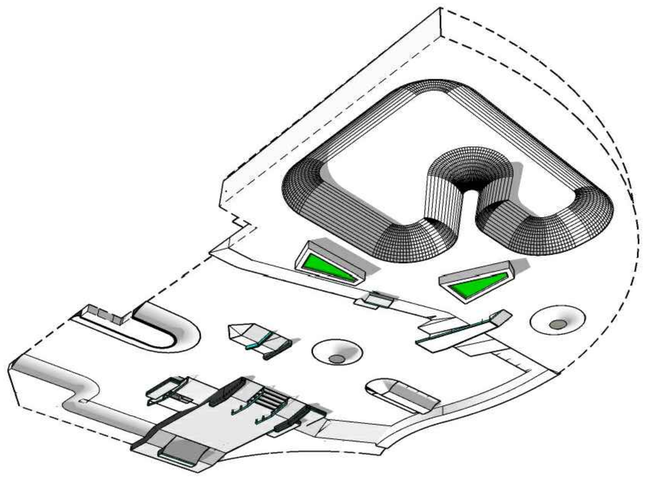

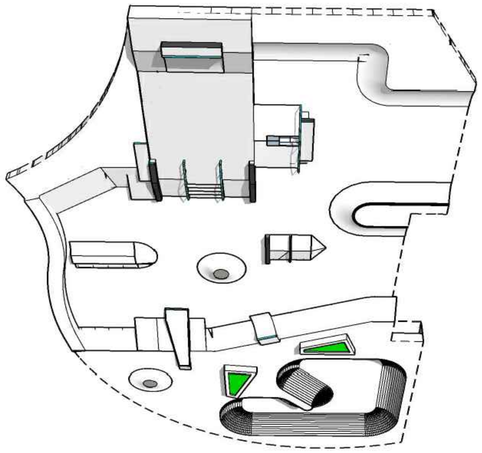

מספר	תאריך	תיאור השינוי	חתימה
01	10.09.25	הנחה	

המשרד לא יוכל לקבל אחריות לנכונות המידע המופיע בתכנית.
הנכם מוזמנים לבדוק את המידע מול המקור.
*הנכם מוזמנים לבדוק- דבר מידה אל מול מידה אל מול אי-המדויק
מבנים מוגדר בלבד ולכן אין לבצע חישובים.
* אל תבצע כל פעולה ושינוי מבלי לקבל אישור מהמהנדס המבנים
המשרד לא יוכל לקבל אחריות לנכונות המידע המופיע בתכנית.

הרחבה ושינוי
מלון

מס' גרסה:	1MP	מס' תוכנית:
תאריך:	10/09/25	
מקנה:		
מ.מ.ל:		
מס' תיק:	OKB-1222-S-24	
מס' גיליון:	05/21	

☐ב.מ.ת ☐ב.מ.ת.מ.ל ☐ב.מ.ת.ל ☐ב.מ.ת.ל.ו

מגדל הר
מ"מ מגדל הר בע"מ

38900 מרכז תעשיות מגדל העמק, ת"ד
04-6276726 :טלפון 04-6276727 :פקס
kovbonot@kov-bonot.co.il

ISO 9001:2008 KONET Quality Management System
ISO 14001:2004 KONET סביבה ניהול איכות
AAAB

מקור: