אדריכלות-בכר טלי
קדם 58, שוהם
טלפון: 054 5254634
פקס: 03 9794634

שם הפרוייקט: ביי"ס צוקים- שהם

ק"מ: 1:50

מסגרות 101

מס' גליון:

תאריך: 02.2020

עדכון:

שם במחשב:

שם היחידה: שער מוסדי

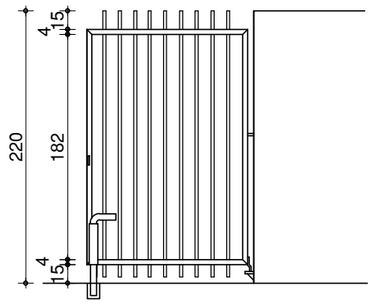

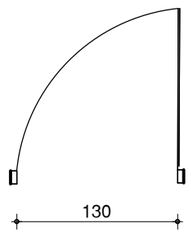

יש לקבל את
אישור הקונסטרוקטור
על אופן חיבור השער

מידות פתח	130/220	מידות יח'		עובי קיר:		סוג קיר:	כמות: 1
מיקום	שער כניסה			פרטים בגיליון:			
תאור	שער כנף אחת בעל ידית מנוף יש להקפיד על מידה מינימלית למילוט לפי י. בטיחות מוטות ניצבים 25/25/1.5 המוחדרים דרך נקבים במסגרת העשויה צינור 60/40/2.2 ומרותכים מרווח מקס' בין המוטות הניצבים 10 ס"מ המסגרת עשויה מפרופיל 60/40/2.2 העמודים יבוטנו בקרקע בבורות 80/80/80 ס"מ בחלקם העליון של העמודים יותקן מכסה מרותך כולל תיקון וחיבור לגדר בהתאם למצב בשטח						
פתיחה	כיוון פתיחה בהתאם לתכנית הבניה						
גימור יסוד	כל המוטות בגילוון מלא ויסוד קושר עתיר אבץ לפי הוראות יצרן						
גימור צבע							
פירזול צירים	הצירים יאופסו לאחר ההתקנה ציר פתיחת הדלת יתואם עם האדריכל						
פירזול ידית							
פירזול נעילה	שער בנעילת מפתח						
פירזול שלט							

דגם ע"פ:	
דגוג סוג	
דגוג עובי	
דגוג גוון	
תריס סוג	
תריס גוון	
רשת סוג	
רשת גוון	

הערות
1. על הקבלן להגיש שרטוטי shop drawing מפורטים לאישור האדריכל
2. כיוון פתיחה בהתאם לתכנית בניה

הקבלן אחראי על התאמת האלמנט אל המפתח הקיים בבניה. על כל אי התאמה בין המידות הרשומות ברשימה לבין המידות באתר יש להודיע מיד למפקח

יש להתאים האלמנט רק לאחר גמר הבניה.
הרכבה לפי התקן כולל הלבשות ע"ג משקוף עיוור משולב בבניה.
זיגוג יהיה בעובי תקני לפחות.

אדריכלות-בכר טלי
קדם 58, שוהם
טלפון: 03-9794634

הרחבת בית ספר
צוקים
מועצה שרם

רשימות למכרז

מסגרות

100

	תאריך	הערות
	02.2020	למכרז